ԲԱՑԱՏՐԱԳԻՐ

Նախագծի սառը ջրամատակարարման, ջրահեռացման և կոյուղու մասը կատարված է նախագծի ճարտարապետական մասի, ինչպես նաև գործող նորմերի և կանոնների համաձայն:

Նախագծով նախատեսված է հետևյալ համակարգերը.
1. խմելու տնտեսական,
2. տնտեսական կենցաղային կոյուղի,

1. Խմելու տնտեսական ջրմուղ (Ձ1)

Համակարգը նախատեսված է խմելու-տնտեսական կարիքների համար:
Ջրի մուտքը նախատեսվում է արտաքին ջրմուղի ցանցից:
Շենք մտնող ջրագծի վրա տեղադրվում է ջրաչափ և ֆիլտր: Տաք ջրամատակարարումը իրականացվում է կաթսայատնից: Բոլոր անհրաժեշտ տեղերում նախատեսվում է փակող արմատուրա: Ջրագծերը նախատեսված են d=50-20մմ պոլիպրոպիլենե խողովակներից:
Հակահրդեհային անվտանգությունն ապահովելու նպատակով նախատեսվում է հակահրդեհային ծորակ:

2. Տնտ-կենցաղային կոյուղի (Կ1)

Համակարգը նախատեսված է բնակարանների և հասարակական մասի սանիտարատեխնիկական սարքերից տնտ-կենցաղային կեղտաջրերի հեռացման համար: Շենքից կեղտաջրերի հեռացումը կատարվում է սանիտարական սարքերից ներքին ցանցի միջոցով դեպի բակային ցանց, որտեղից քաղաքային կոյուղու համակարգ: Ընդունվել են կոյուղու պոլիվինիլքլորիդե dy=100-50 մմ խողովակներ:

ՊԱՅՄԱՆԱԿԱՆ ՆՇԱՆՆԵՐ

ՀԱՏԱԿԱԳԾՈՒՄ	ՍԽԵՄԱՅՈՒՄ	ՆՇԱՆՆԵՐԻ ԱՆՎԱՆՈՒՄԸ
Ձ1	Ձ1	ՍԱՌԸ ՋՐԻ ԽՈՂՈՎԱԿ
T4	T4	ՏԱՔ ՋՐԻ ՇՐՋԱՆԱՌՈՒԹՅԱՆ ԽՈՂՈՎԱԿ
Կ1	Կ1	ԿՈՅՈՒՂՈՒ ԽՈՂՈՎԱԿ
T3	T3	ՏԱՔ ՋՐԻ ԽՈՂՈՎԱԿ
		ՓԱԿԱՆ
		ՀԵՏԱԴԱՐՁ ՓԱԿԱՆ
Լ	Լ	ԼՎԱՑԱՐԱՆ
ԶԿ	ԶԿ	ԶՈՒԳԱՐԱՆԱԿՈՆՔ
Ց	Ց Ց	ՑՆՑՈՒՂ
Հ	Հ	ՀՈՍԱԿ
	ՍՏ	ՍՏՈՒԳԻՉ
Ձ1Կ	Ձ1Կ	ՍԱՌԸ ՋՐԻ ԿԱՆԳՆԱԿ
Կ1Կ	Կ1Կ	ԿՈՅՈՒՂՈՒ ԿԱՆԳՆԱԿ
T3Կ	T3Կ	ՏԱՔ ՋՐԱՄԱՏԱԿԱՐԱՐՄԱՆ ԿԱՆԳՆԱԿ
T4Կ	T3Կ	ՏԱՔ ՋՐԻ ՇՐՋԱՆԱՌՈՒԹՅԱՆ ԿԱՆԳՆԱԿ

ԱՇԽԱՏԱՆՔԱՅԻՆ ԳԾԱԳՐԵՐԻ ՑԱՆԿ

N	ԱՆՎԱՆՈՒՄ	ԹԵՐԹ
1	ԸՆԴՀԱՆՈՒՐ ՏՎՅԱԼՆԵՐ	ՋԿ-1
2	ԱՌԱՋԻՆ ՀԱՐԿԻ ՀԱՏԱԿԱԳԻԾ	ՋԿ-2
3	ԵՐԿՐՈՐԴ ՀԱՐԿԻ ՀԱՏԱԿԱԳԻԾ	ՋԿ-3
4	ՍԱՌԸ ՋՐԱՄԱՏԱԿԱՐԱՐՄԱՆ ՍԽԵՄԱ	ՋԿ-4
5	ՆԵՐՔԻՆ ԿՈՅՈՒՂՈՒ ՍԽԵՄԱ	ՋԿ-5
6	ՍԱՌԸ ԵՎ ՏԱՔ ՋՐԱՄԱՏԱԿԱՐԱՐՄԱՆ ԸՆԴՅԱՆՈՒՐ ԾԱՎԱԼՆԵՐ	ՋԿ-6
7	ՆԵՐՔԻՆ ԿՈՅՈՒՂՈՒ ԾԱՎԱԼՆԵՐ	ՋԿ-7
8	ՀԱԿԱՀՐԴԵՀԱՅԻՆ ԱՐԿՂ	ՋԿ-8

ՀԻՄՆԱԿԱՆ ՑՈՒՑԱՆԻՇՆԵՐ

ՀԱՄԱԿԱՐԳԻ ԱՆՎԱՆՈՒՄԸ	ՊԱՀԱՆՋՎՈՂ ՃՆՇՈՒՄ	ՀԱՇՎԱՐԿԱՅԻՆ ԵԼՔԵՐԸ			ԾԱՆՈԹՈՒԹՅՈՒՆ
	Մ	Մ³/ՕՐ	Մ³/ԺԱՄ	Լ/ՎՐԿ	
ՋՐԱՄԱՏԱԿԱՐԱՐՈՒՄ	20.0	102.0	8.5	2.36	
ԿՈՅՈՒՂԻ		102.0	8.5	2.36	

	ԵՐԵՎԱՆ ՔԱՂԱՔԻ «ԵՐԵՎԱՆԻ ԱՂԲԱՀԱՆՈՒԹՅՈՒՆ ԵՎ ՍԱՆԻՏԱՐԱԿԱՆ ՄԱՔՐՈՒՄ» ՀԱՄԱՅՆՔԱՅԻՆ ՀԻՄՆԱՐԿԻ ՎԱՐՉԱԿԱՆ ՇԵՆՔԻ ՀԻՄՆԱՆՈՐՈԳՄԱՆ ԱՇԽԱՏԱՆՔՆԵՐ ՀԱՄԱՁԱՅՆ ՃՀԱ-Ի ՀԱՍԱՐԱԿԱԿԱՆ ՆՇԱՆԱԿՈՒԹՅԱՆ ՇԻՆՈՒԹՅԱՆ ՎԵՐԱԿԱՌՈՒՑՈՒՄ			ՊԱՏՎԻՐԱՏՈՒ ԵՐԵՎԱՆԻ ՔԱՂԱՔԱՊԵՏԱՐԱՆ	
			ՋՐԱՄԱՏԱԿԱՐԱՐՈՒՄ ԵՎ ԿՈՅՈՒՂԻ	ՓՈՒԼ / ԹԵՐԹ / ԹԵՐԹԵՐ	
ՏՆՕՐԵՆ	Լ. ԳՐԻԳՈՐՅԱՆ		ԸՆԴՀԱՆՈՒՐ ՏՎՅԱԼՆԵՐ	ԱՆ / ՋԿ-1 / 8	
Ն.Գ.Ճ.	Ա. ԵՂԻԿՅԱՆ			«Թ.Ա.Հ.Գ ԳՐԻԳ» ՍՊԸ	
ՆԱԽԱԳԾՈՂ	Գ. ԵՂՈՅԱՆ				

ԱՌԱՋԻՆ ՀԱՐԿԻ ՀԱՏԱԿԱԳԻԾ M1:150

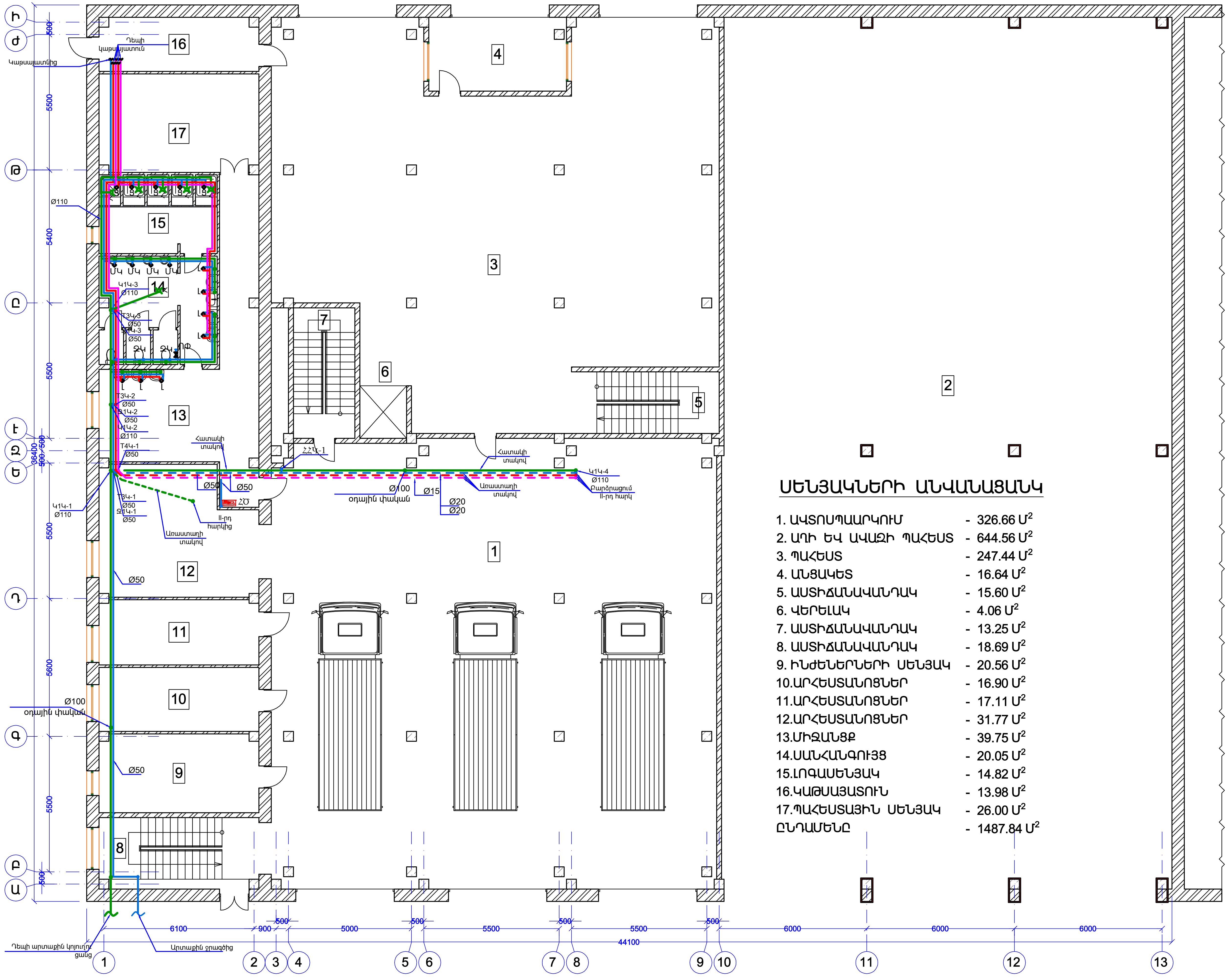

ՍԵՆՅԱԿՆԵՐԻ ԱՆՎԱՆԱՑԱՆԿ

1. ԱՎՏՈՍՊԱՍԱՐԿՈՒՄ	- 326.66 $Մ^2$
2. ԱՂԻ ԵՎ ԱՎԱԶԻ ՊԱՀԵՍՏ	- 644.56 $Մ^2$
3. ՊԱՀԵՍՏ	- 247.44 $Մ^2$
4. ԱՆՑԱԿԵՏ	- 16.64 $Մ^2$
5. ԱՍՏԻՃԱՆԱՎԱՆԴԱԿ	- 15.60 $Մ^2$
6. ՎԵՐԵԼԱԿ	- 4.06 $Մ^2$
7. ԱՍՏԻՃԱՆԱՎԱՆԴԱԿ	- 13.25 $Մ^2$
8. ԱՍՏԻՃԱՆԱՎԱՆԴԱԿ	- 18.69 $Մ^2$
9. ԻՆԺԵՆԵՐՆԵՐԻ ՍԵՆՅԱԿ	- 20.56 $Մ^2$
10.ԱՐՀԵՍՏԱՆՈՑՆԵՐ	- 16.90 $Մ^2$
11.ԱՐՀԵՍՏԱՆՈՑՆԵՐ	- 17.11 $Մ^2$
12.ԱՐՀԵՍՏԱՆՈՑՆԵՐ	- 31.77 $Մ^2$
13.ՄԻՋԱՆՑՔ	- 39.75 $Մ^2$
14.ՍԱՆՀԱՆԳՈՒՅՑ	- 20.05 $Մ^2$
15.ԼՈԳԱՍԵՆՅԱԿ	- 14.82 $Մ^2$
16.ԿԱԹՍԱՅԱՏՈՒՆ	- 13.98 $Մ^2$
17.ՊԱՀԵՍՏԱՅԻՆ ՍԵՆՅԱԿ	- 26.00 $Մ^2$
ԸՆԴԱՄԵՆԸ	- 1487.84 $Մ^2$

ԵՐԵՎԱՆ ՔԱՂԱՔԻ «ԵՐԵՎԱՆԻ ԱՂԲԱՀԱՆՈՒԹՅՈՒՆ ԵՎ ՍԱՆԻՏԱՐԱԿԱՆ ՄԱՔՐՈՒՄ» ՀԱՄԱՅՆՔԱՅԻՆ ՀԻՄՆԱՐԿԻ ՎԱՐՉԱԿԱՆ ՇԵՆՔԻ ՀԻՄՆԱՆՈՐՈԳՄԱՆ ԱՇԽԱՏԱՆՔՆԵՐ

ՀԱՄԱՁԱՅՆ ՃՀԱ-Ի ՀԱՍԱՐԱԿԱԿԱՆ ՆՇԱՆԱԿՈՒԹՅԱՆ ՇԻՆՈՒԹՅԱՆ ՎԵՐԱԿԱՌՈՒՅՈՒՄ

ՊԱՏՎԻՐԱՏՈՒ ԵՐԵՎԱՆԻ ՔԱՂԱՔԱՊԵՏԱՐԱՆ

ՏՆՕՐԵՆ	Լ. ԳՐԻԳՈՐՅԱՆ		ՋՐԱՄԱՏԱԿԱՐԱՐՈՒՄ ԵՎ ԿՈՅՈՒՂԻ	ՓՈՒԼ	ԹԵՐԹ	ԹԵՐԹԵՐ
Ն.Գ.Ճ.	Ա. ԵՂԻԿՅԱՆ		ԱՌԱՋԻՆ ՀԱՐԿԻ ՀԱՏԱԿԱԳԻԾ	ԱՆ	ՋԿ-2	8
ՆԱԽԱԳԾԵՑ	Գ. ԵՂՈՅԱՆ			«Թ.Ա.Հ.Գ ԳՐԻԳ» ՍՊԸ		

ԵՐԿՐՈՐԴ ՀԱՐԿԻ ՀԱՏԱԿԱԳԻԾ M1:150

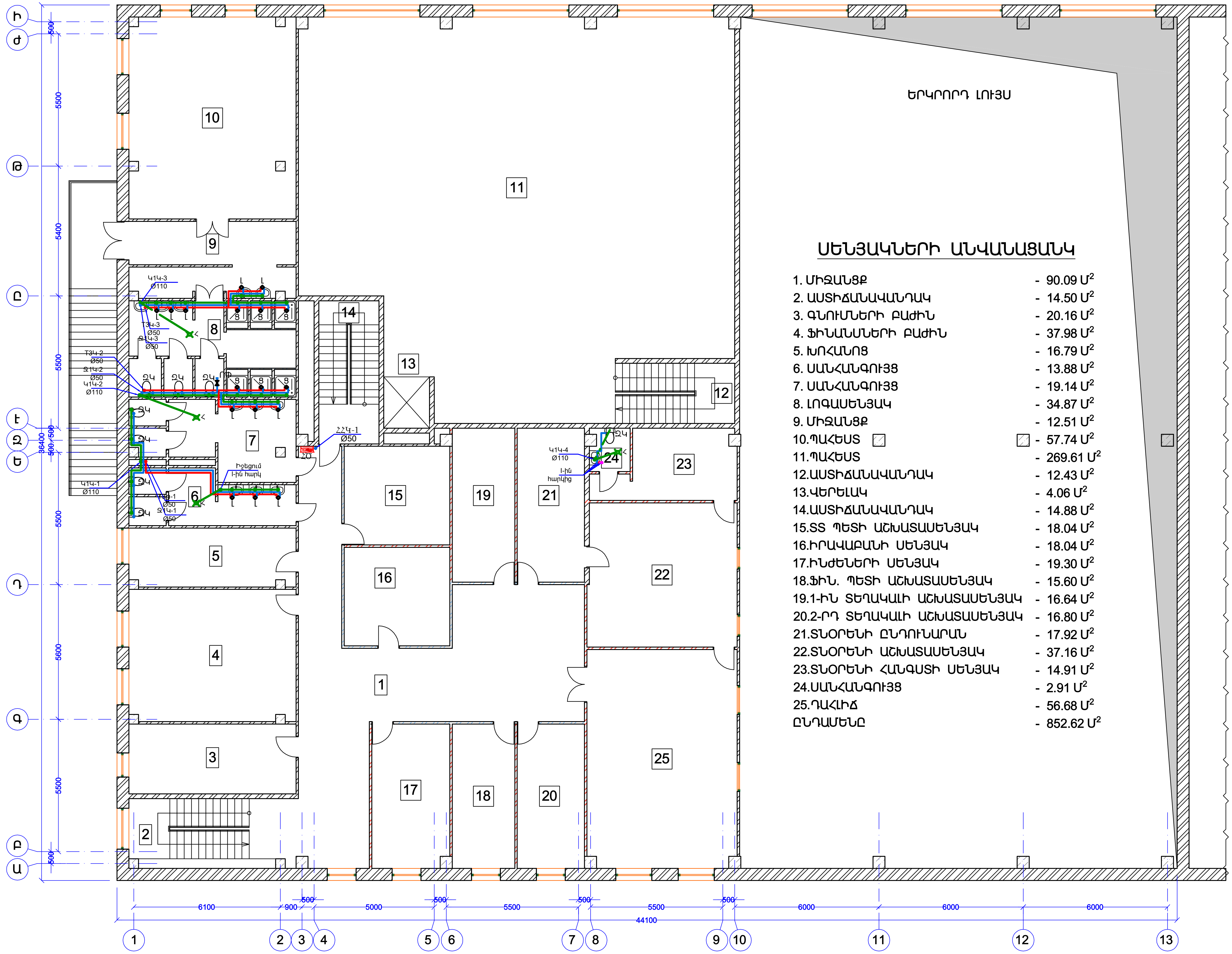

ՍԵՆՅԱԿՆԵՐԻ ԱՆՎԱՆԱՑԱՆԿ

1. ՄԻՋԱՆՑՔ	- 90.09 Մ^2
2. ԱՍՏԻՃԱՆԱՎԱՆԴԱԿ	- 14.50 Մ^2
3. ԳՆՈՒՄՆԵՐԻ ԲԱԺԻՆ	- 20.16 Մ^2
4. ՖԻՆԱՆՍՆԵՐԻ ԲԱԺԻՆ	- 37.98 Մ^2
5. ԽՈՀԱՆՈՑ	- 16.79 Մ^2
6. ՍԱՆՀԱՆԳՈՒՅՑ	- 13.88 Մ^2
7. ՍԱՆՀԱՆԳՈՒՅՑ	- 19.14 Մ^2
8. ԼՈԳԱՍԵՆՅԱԿ	- 34.87 Մ^2
9. ՄԻՋԱՆՑՔ	- 12.51 Մ^2
10.ՊԱՀԵՍՏ	- 57.74 Մ^2
11.ՊԱՀԵՍՏ	- 269.61 Մ^2
12.ԱՍՏԻՃԱՆԱՎԱՆԴԱԿ	- 12.43 Մ^2
13.ՎԵՐԵԼԱԿ	- 4.06 Մ^2
14.ԱՍՏԻՃԱՆԱՎԱՆԴԱԿ	- 14.88 Մ^2
15.ՏՏ ՊԵՏԻ ԱՇԽԱՏԱՍԵՆՅԱԿ	- 18.04 Մ^2
16.ԻՐԱՎԱԲԱՆԻ ՍԵՆՅԱԿ	- 18.04 Մ^2
17.ԻՆԺԵՆԵՐԻ ՍԵՆՅԱԿ	- 19.30 Մ^2
18.ՖԻՆ. ՊԵՏԻ ԱՇԽԱՏԱՍԵՆՅԱԿ	- 15.60 Մ^2
19.1-ԻՆ ՏԵՂԱԿԱԼԻ ԱՇԽԱՏԱՍԵՆՅԱԿ	- 16.64 Մ^2
20.2-ՐԴ ՏԵՂԱԿԱԼԻ ԱՇԽԱՏԱՍԵՆՅԱԿ	- 16.80 Մ^2
21.ՏՆՕՐԵՆԻ ԸՆԴՈՒՆԱՐԱՆ	- 17.92 Մ^2
22.ՏՆՕՐԵՆԻ ԱՇԽԱՏԱՍԵՆՅԱԿ	- 37.16 Մ^2
23.ՏՆՕՐԵՆԻ ՀԱՆԳՍՏԻ ՍԵՆՅԱԿ	- 14.91 Մ^2
24.ՍԱՆՀԱՆԳՈՒՅՑ	- 2.91 Մ^2
25.ԴԱՀԼԻՃ	- 56.68 Մ^2
ԸՆԴԱՄԵՆԸ	- 852.62 Մ^2

ՏՆՕՐԵՆ	Լ. ԳՐԻԳՈՐՅԱՆ	
Ն.Գ.Ճ.	Ա. ԵՂԻԿՅԱՆ	
ՆԱԽԱԳԾՈՂ	Գ. ԵՂՅԱՆ	

ՋՐԱՄԱՏԱԿԱՐԱՐՈՒՄ ԵՎ ՋՐԱՀԵՌԱՑՈՒՄ

ԵՐԿՐՈՐԴ ՀԱՐԿԻ ՀԱՏԱԿԱԳԻԾ

ՓՈՒԼ	ԹԵՐԹ	ԹԵՐԹԵՐ
ԱՌ	ՋԿ-3	8

«Թ.Ա.Հ.Գ.Ծ.» ՍՊԸ

ՍԱՌԸ ՋՐԱՄԱՏԱԿԱՐԱՐՄԱՆ ՍԽԵՄԱ

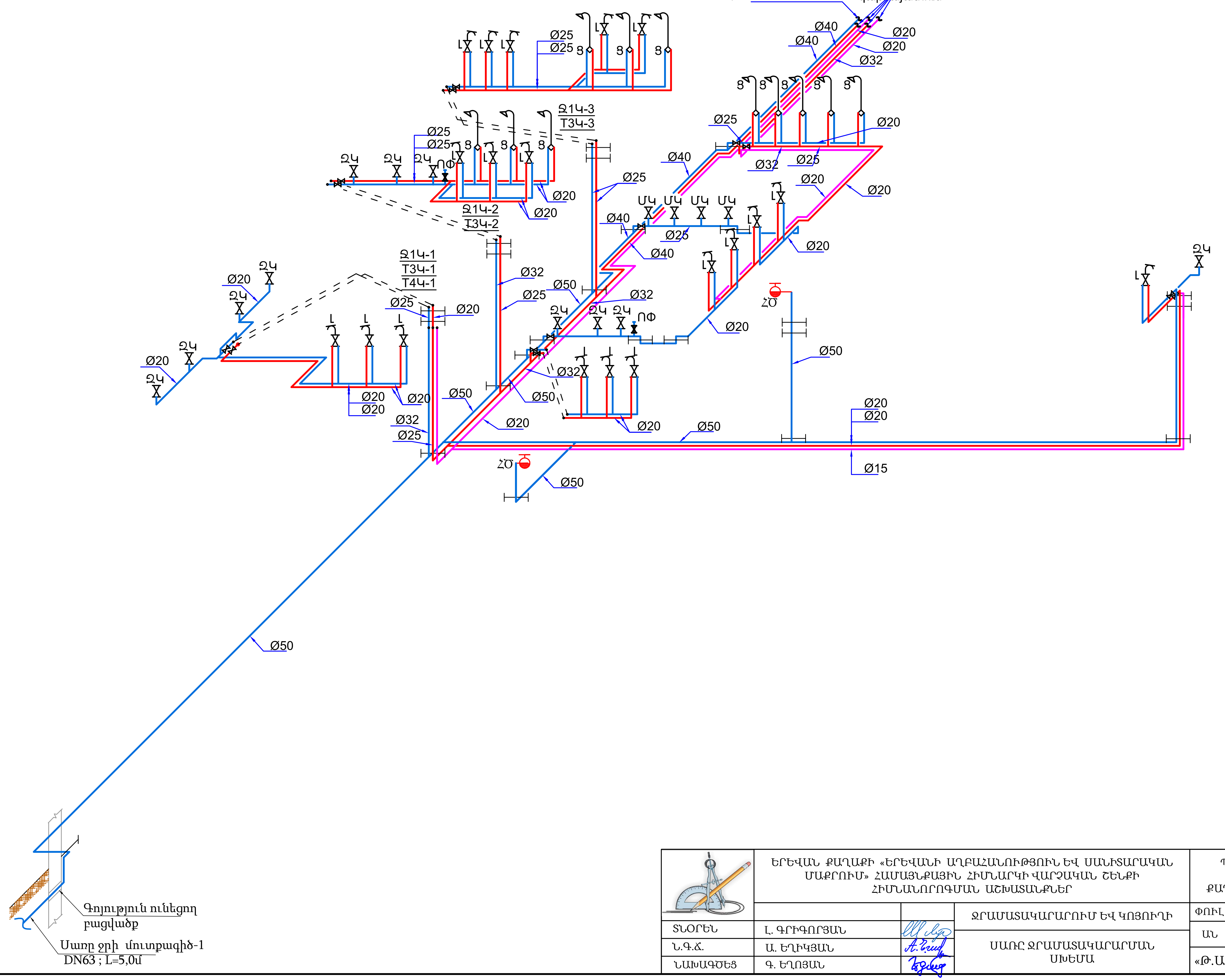

ԵՐԵՎԱՆ ՔԱՂԱՔԻ «ԵՐԵՎԱՆԻ ԱՂԲԱՀԱՆՈՒԹՅՈՒՆ ԵՎ ՍԱՆԻՏԱՐԱԿԱՆ ՄԱՔՐՈՒՄ» ՀԱՄԱՅՆՔԱՅԻՆ ՀԻՄՆԱՐԿԻ ՎԱՐՉԱԿԱՆ ՇԵՆՔԻ ՀԻՄՆԱՆՈՐՈԳՄԱՆ ԱՇԽԱՏԱՆՔՆԵՐ			ՊԱՏՎԻՐԱՏՈՒ ԵՐԵՎԱՆԻ ՔԱՂԱՔԱՊԵՏԱՐԱՆ		
		ՋՐԱՄԱՏԱԿԱՐԱՐՈՒՄ ԵՎ ԿՈՅՈՒՂԻ	ՓՈՒԼ	ԹԵՐԹ	ԹԵՐԹԵՐ
ՏՆՕՐԵՆ	Լ. ԳՐԻԳՈՐՅԱՆ	ՍԱՌԸ ՋՐԱՄԱՏԱԿԱՐԱՐՄԱՆ ՍԽԵՄԱ	ԱՆ	ՋԿ-4	8
Ն.Գ.Ճ.	Ա. ԵՂԻԿՅԱՆ		«Թ.Ա.Հ.Գ ԳՐԻԳ» ՍՊԸ		
ՆԱԽԱԳԾԵՑ	Գ. ԵՂՈՅԱՆ				

ՆԵՐՔԻՆ ԿՈՅՈՒՂԻ ՍԽԵՄԱ

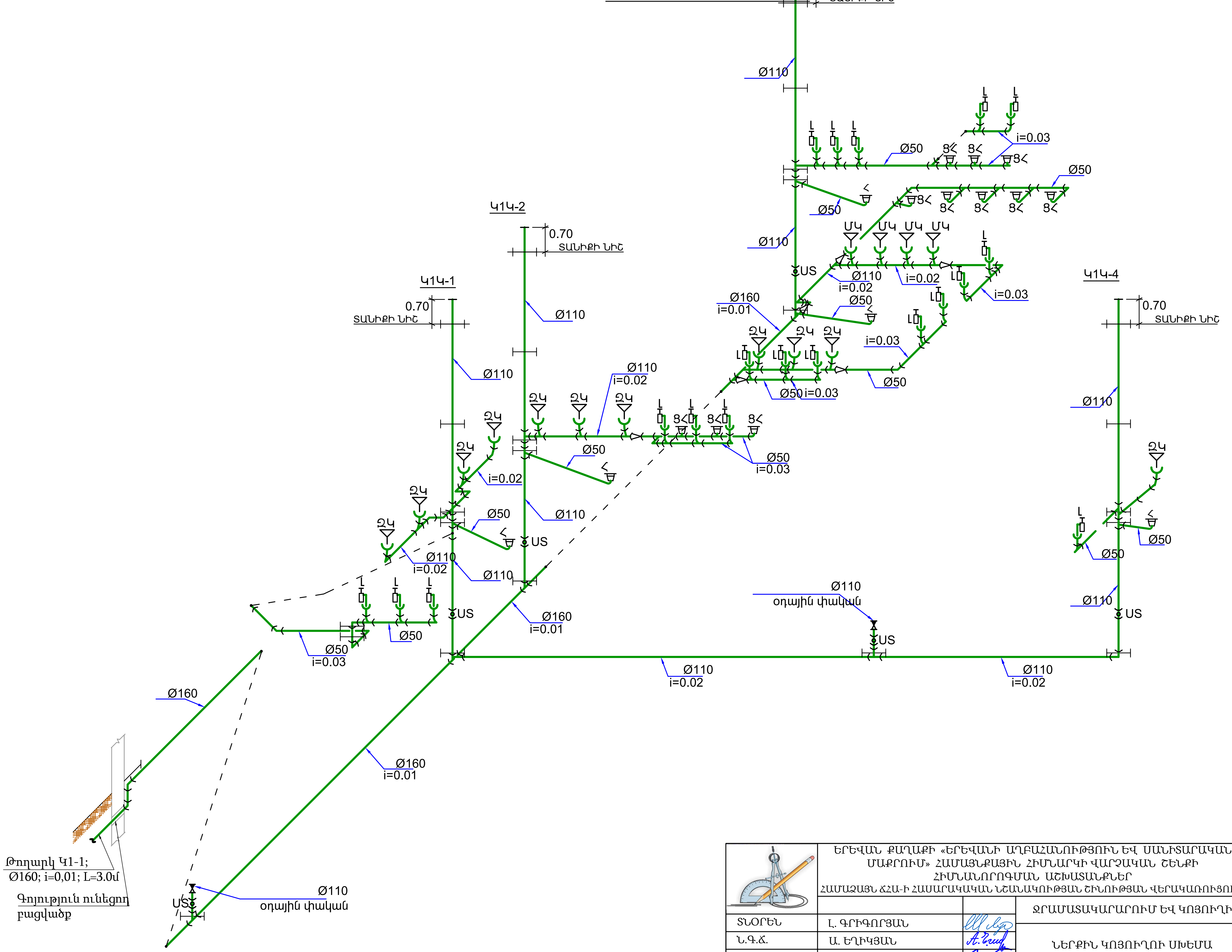

	ԵՐԵՎԱՆ ՔԱՂԱՔԻ «ԵՐԵՎԱՆԻ ԱՂԲԱՀԱՆՈՒԹՅՈՒՆ ԵՎ ՍԱՆԻՏԱՐԱԿԱՆ ՄԱՔՐՈՒՄ» ՀԱՄԱՅՆՔԱՅԻՆ ՀԻՄՆԱՐԿԻ ՎԱՐՉԱԿԱՆ ՇԵՆՔԻ ՀԻՄՆԱՆՈՐՈԳՄԱՆ ԱՇԽԱՏԱՆՔՆԵՐ ՀԱՄԱՁԱՅՆ ՃՀԱ-Ի ՀԱՍԱՐԱԿԱԿԱՆ ՆՇԱՆԱԿՈՒԹՅԱՆ ՇԻՆՈՒԹՅԱՆ ՎԵՐԱԿԱՌՈՒՅՈՒՄ			ՊԱՏՎԻՐԱՏՈՒ ԵՐԵՎԱՆԻ ՔԱՂԱՔԱՊԵՏԱՐԱՆ	
			ՋՐԱՄԱՏԱԿԱՐԱՐՈՒՄ ԵՎ ԿՈՅՈՒՂԻ	ՓՈՒԼ	ԹԵՐԹ	ԹԵՐԹԵՐ
ՏՆՕՐԵՆ	Լ. ԳՐԻԳՈՐՅԱՆ	[signature]	ՆԵՐՔԻՆ ԿՈՅՈՒՂՈՒ ՍԽԵՄԱ	ԱՆ	ՋԿ-5	8
Ն.Գ.Ճ.	Ա. ԵՂԻԿՅԱՆ	[signature]		«Թ.Ա.Հ.Գ ԳՐԻԳ» ՍՊԸ		
ՆԱԽԱԳԾԵՑ	Գ. ԵՂՈՅԱՆ	[signature]				

ՀՀ	ԱՆՎԱՆՈՒՄ	ԲՆՈՒԹԱԳԻՐ	Չ/Մ	ՔԱՆԱԿ
1	2	3	4	5
	ՏԱՔ ԵՎ ՍԱՌԸ ՋՐԱՄԱՏԱԿԱՐԱՐՄԱՆ ԸՆԴՀԱՆՈՒՐ ԾԱՎԱԼՆԵՐ			
1	Պողպատե ջրագազատար խողովակ 32-12-76	Ø50	գծ.մ	8.0
2	Մետաղոպոլիպրոպիլենե խողովակ PPR-AL-PEX	Ø50	գծ.մ	34.0
3	Մետաղոպոլիպրոպիլենե խողովակ PPR-AL-PEX	Ø40	գծ.մ	20.0
4	Մետաղոպոլիպրոպիլենե խողովակ PPR-AL-PEX	Ø32	գծ.մ	20.0
5	Մետաղոպոլիպրոպիլենե խողովակ PPR-AL-PEX	Ø25	գծ.մ	46.0
6	Մետաղոպոլիպրոպիլենե խողովակ PPR-AL-PEX	Ø20	գծ.մ	202.0
7	Խողովակաձև մեկուսիչ	Ø50	գծ.մ	26.0
8	Խողովակաձև մեկուսիչ	Ø40	գծ.մ	20.0
9	Խողովակաձև մեկուսիչ	Ø32	գծ.մ	10.0
10	Խողովակաձև մեկուսիչ	Ø25	գծ.մ	3.0
11	PPR ամրակ (клипса)	Ø50	հատ	13
12	PPR ամրակ (клипса)	Ø40	հատ	10
13	PPR ամրակ (клипса)	Ø32	հատ	10
14	PPR ամրակ (клипса)	Ø25	հատ	36
15	PPR ամրակ (клипса)	Ø20	հատ	91
16	PPR եռաբաշխիչ	Ø25x20x25	հատ	34
17	PPR եռաբաշխիչ	Ø20x20x20	հատ	35
18	PPR եռաբաշխիչ	Ø32x25x32	հատ	3
19	PPR եռաբաշխիչ	Ø40x25x40	հատ	3
20	PPR եռաբաշխիչ	Ø32x20x32	հատ	4
21	PPR եռաբաշխիչ	Ø50x32x50	հատ	2
22	PPR եռաբաշխիչ	Ø50x25x50	հատ	3
23	PPR փոխակերպիչ	Ø25x20	հատ	14
24	PPR փոխակերպիչ	Ø32x25	հատ	3
25	PPR փոխակերպիչ	Ø40x32	հատ	1
26	PPR փոխակերպիչ	Ø50x40	հատ	1
27	PPR գնդիկավոր փական	Ø40	հատ	2
28	PPR գնդիկավոր փական	Ø32	հատ	2
29	PPR գնդիկավոր փական	Ø25	հատ	11
30	PPR գնդիկավոր փական	Ø20	հատ	6
31	PPR անկյունակ 90°	Ø50	հատ	4
32	PPR անկյունակ 90°	Ø40	հատ	10
33	PPR անկյունակ 90°	Ø32	հատ	6
34	PPR անկյունակ 90°	Ø25	հատ	10
35	PPR անկյունակ 90°	Ø20	հատ	75
36	PPR շրջանցող կցամաս	Ø20	հատ	35
37	Կոմբինացված անկյունակ	25-3/4"F	հատ	8
38	Կոմբինացված անկյունակ	20-1/2"F	հատ	85
39	Լվացարանի ծորակ-խառնիչ		հատ	19
40	Ցնցուղ-խառնիչ		հատ	12
41	Ջրամատակարարման ներքին ցանցի փործարկում և կարգաբերում		գծ.մ	330
42	Հակահրդեհային ծորակ. կոմպլեկտում			
	---հոլովակավոր փական d=50 մմ.		հատ	2
	---միացման փողրակավոր գլխիկ ГР-50		հատ	4
	---հակահրդեհային ծայրափողակ d=16 մմ.		հատ	2
	---հակահրդեհային փողակ d=50 մմ., L=20մմ.		հատ	2
	---պահարան հակահրդեհային մեկ ծորակի համար		հատ	2
43	Կրակմարիչ փրփրային ОП-9		հատ	4

ԵՐԵՎԱՆ ՔԱՂԱՔԻ «ԵՐԵՎԱՆԻ ԱՂԲԱՀԱՆՈՒԹՅՈՒՆ ԵՎ ՍԱՆԻՏԱՐԱԿԱՆ ՄԱՔՐՈՒՄ» ՀԱՄԱՅՆՔԱՅԻՆ ՀԻՄՆԱՐԿԻ ՎԱՐՉԱԿԱՆ ՇԵՆՔԻ ՀԻՄՆԱՆՈՐՈԳՄԱՆ ԱՇԽԱՏԱՆՔՆԵՐ
ՀԱՄԱՁԱՅՆ ՃՀԱ-Ի ՀԱՍԱՐԱԿԱԿԱՆ ՆՇԱՆԱԿՈՒԹՅԱՆ ՇԻՆՈՒԹՅԱՆ ՎԵՐԱԿԱՌՈՒՑՈՒՄ

ՊԱՏՎԻՐԱՏՈՒ ԵՐԵՎԱՆԻ ՔԱՂԱՔԱՊԵՏԱՐԱՆ

ՋՐԱՄԱՏԱԿԱՐԱՐՈՒՄ ԵՎ ԿՈՅՈՒՂԻ

ՏՆՕՐԵՆ	Լ. ԳՐԻԳՈՐՅԱՆ	
Ն.Գ.Ճ.	Ա. ԵՂԻԿՅԱՆ	
ՆԱԽԱԳԾԵՑ	Գ. ԵՂՈՅԱՆ	

ՏԱՔ և ՍԱՌԸ ՋՐԱՄԱՏԱԿԱՐԱՐՄԱՆ ԸՆԴՀԱՆՈՒՐ ԾԱՎԱԼՆԵՐ

ՓՈՒԼ	ԹԵՐԹ	ԹԵՐԹԵՐ
ԱՆ	ՋԿ-6	8

«Թ.Ա.Հ.Գ ԳՐԻԳ» ՍՊԸ

ՀՀ	ԱՆՎԱՆՈՒՄ	ԲՆՈՒԹԱԳԻՐ	Չ/Մ	ՔԱՆԱԿ
1	2	3	4	5
	Ներքին կոյուղու ծավալներ			
1	PVC կոյուղու խողովակ	Ø160	գծ.մ	25.0
2	PVC կոյուղու խողովակ	Ø110	գծ.մ	73.0
3	PVC կոյուղու խողովակ	Ø50	գծ.մ	58.0
4	PVC անցում	Ø160-110	հատ	1
5	PVC անցում	Ø110-50	հատ	5
6	PVC անկյունակ 90°	Ø160	հատ	2
7	PVC անկյունակ 90°	Ø110	հատ	7
8	PVC անկյունակ 90°	Ø50	հատ	17
9	PVC անկյունակ 45°	Ø110	հատ	9
10	PVC անկյունակ 45°	Ø50	հատ	27
11	PVC եռաբաշխիչ 90°	Ø160x110x160	հատ	6
12	PVC եռաբաշխիչ 90°	Ø110	հատ	3
13	PVC եռաբաշխիչ 45°	Ø50	հատ	21
14	PVC եռաբաշխիչ 45°	Ø110	հատ	12
15	PVC եռաբաշխիչ 45°	Ø110x50x110	հատ	12
16	Խամուտ մանեկով	4"	հատ	20
17	PVC ստուգիչ (Ревизия)	Ø110	հատ	6
18	Օդային փական	Ø110	հատ	2
19	Խեցե զուգարանակոնք	Լրակազմ	հատ	11
20	Խեցե լվացարանակոնք	Լրակազմ	հատ	19
21	Խեցե միզակոնք	Լրակազմ	հատ	4
22	Հոսակ լոգարանի	Լրակազմ	հատ	11
23	Հոսակ	Ø50	հատ	5

ԵՐԵՎԱՆ ՔԱՂԱՔԻ «ԵՐԵՎԱՆԻ ԱՂԲԱՀԱՆՈՒԹՅՈՒՆ ԵՎ ՍԱՆԻՏԱՐԱԿԱՆ ՄԱՔՐՈՒՄ» ՀԱՄԱՅՆՔԱՅԻՆ ՀԻՄՆԱՐԿԻ ՎԱՐՉԱԿԱՆ ՇԵՆՔԻ ՀԻՄՆԱՆՈՐՈԳՄԱՆ ԱՇԽԱՏԱՆՔՆԵՐ		ՊԱՏՎԻՐԱՏՈՒ ԵՐԵՎԱՆԻ ՔԱՂԱՔԱՊԵՏԱՐԱՆ		
	ՋՐԱՄԱՏԱԿԱՐԱՐՈՒՄ ԵՎ ԿՈՅՈՒՂԻ	ՓՈՒԼ	ԹԵՐԹ	ԹԵՐԹԵՐ
ՏՆՕՐԵՆ — Լ. ԳՐԻԳՈՐՅԱՆ	ՆԵՐՔԻՆ ԿՈՅՈՒՂՈՒ ԾԱՎԱԼՆԵՐ	ԱՆ	ՋԿ-7	8
Ն.Գ.Ճ. — Ա. ԵՂԻԿՅԱՆ		«Թ.Ա.Հ.Գ ԳՐԻԳ» ՍՊԸ		
ՆԱԽԱԳԾԵՑ — Գ. ԵՂՈՅԱՆ				

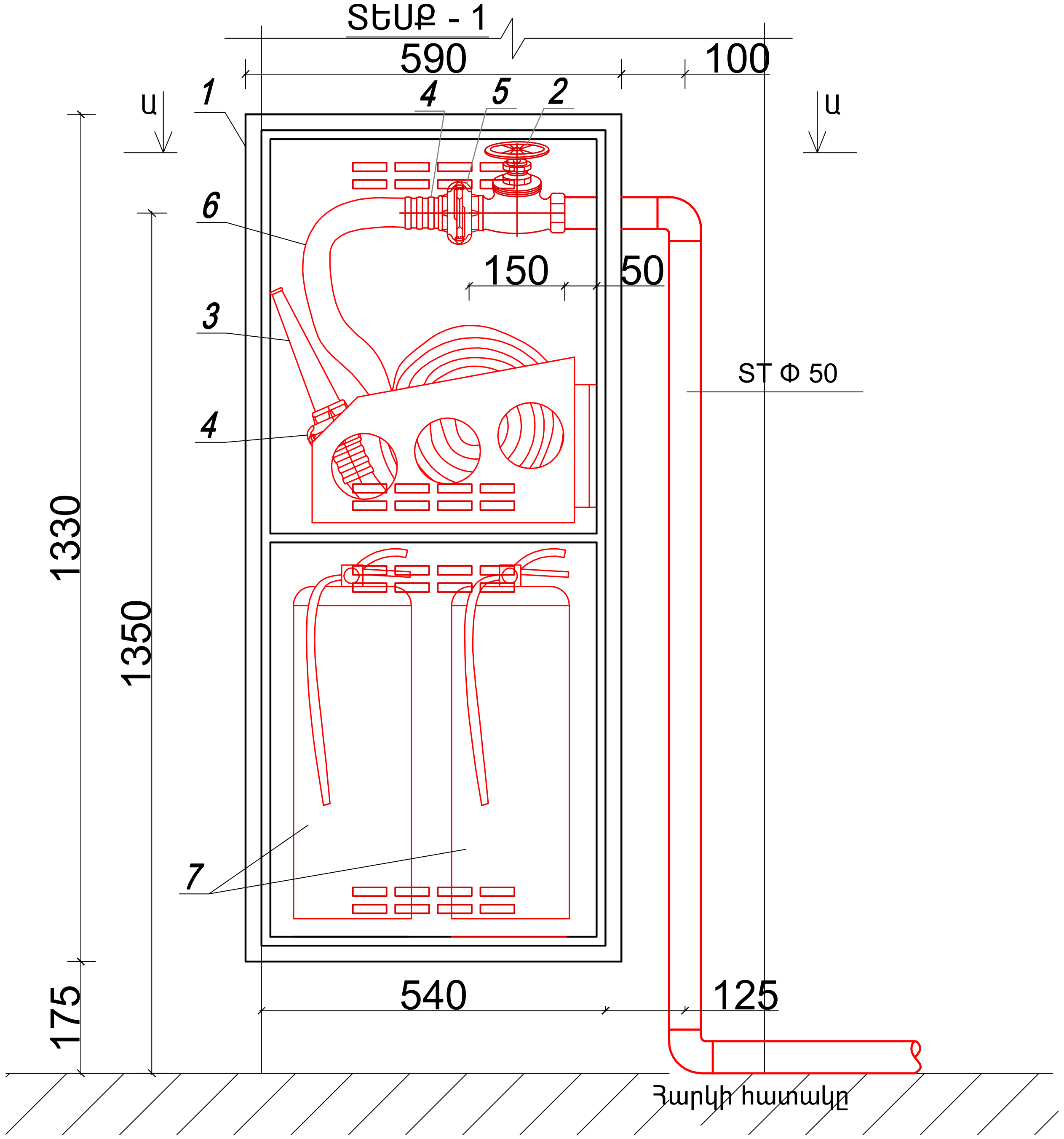

ԿՏՐՎԱԾՔ Ա-Ա

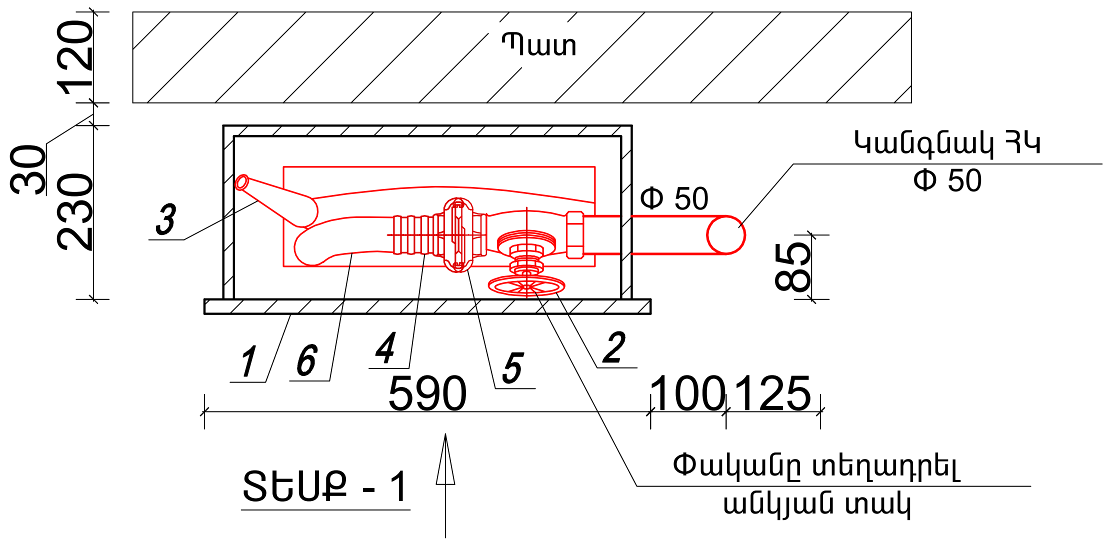

ՄԱՍՆԱԳԻՐ

Դիրք	Նշանակումը	Անվանումը	Քանակը հատ	Քաշը կգ	Ծանոթ.
1	ЗАО "Пожтехника"	Յակահրդեհային պահարան 1330x590x230	1	27.0	
2	1Б1р	Յրդեհային ճնշումային փական կցորդիչով Φ50	1	0,56	
3	ГОСТ 9923-93	Ձեռքի հրդեհային ծայրապնակ (փողակ) ջրի ցրումով Φ16 կցորդման գլխիկով	1		
4	ГОСТ 28352-89Е	Յրդեհային փականի կցորդման գլխիկ Φ50 Py= 1.6 ՄՊա	2	0,82	
5	ГОСТ 28352-89Е	Յրշեջ խողովակի կցորդման գլխիկ Φ50 Py= 1.6 ՄՊա	1	0,47	
6	ГОСТ 51049-97	Յրշեջ ճնշումային խողովակ Φ50 L=20մ	1		
7	ЗАО "Пожтехника"	Փոշիով կրարմարիչ ОП -9(3)	2	18.0	

ԾԱՆՈԹՈՒԹՅՈՒՆ

1. Պահարանի գույնը և ապակեպատումը պատվիրատուի ցանկությամբ

	ԵՐԵՎԱՆ ՔԱՂԱՔԻ «ԵՐԵՎԱՆԻ ԱՂԲԱՀԱՆՈՒԹՅՈՒՆ ԵՎ ՍԱՆԻՏԱՐԱԿԱՆ ՄԱՔՐՈՒՄ» ՀԱՄԱՅՆՔԱՅԻՆ ՀԻՄՆԱՐԿԻ ՎԱՐՉԱԿԱՆ ՇԵՆՔԻ ՀԻՄՆԱՆՈՐՈԳՄԱՆ ԱՇԽԱՏԱՆՔՆԵՐ			ՊԱՏՎԻՐԱՏՈՒ ԵՐԵՎԱՆԻ ՔԱՂԱՔԱՊԵՏԱՐԱՆ		
			ՋՐԱՄԱՏԱԿԱՐԱՐՈՒՄ ԵՎ ԿՈՅՈՒՂԻ	ՓՈՒԼ	ԹԵՐԹ	ԹԵՐԹԵՐ
ՏՆՕՐԵՆ	Լ. ԳՐԻԳՈՐՅԱՆ			ԱՆ	ՋԿ-8	8
Ն.Գ.Ճ.	Ա. ԵՂԻԿՅԱՆ		ՀԱԿԱՀՐԴԵՀԱՅԻՆ ԱՐԿՂ	«Թ.Ա.Հ.Գ ԳՐԻԳ» ՍՊԸ		
ՆԱԽԱԳԾԵՑ	Գ. ԵՂՈՅԱՆ					